GROHTHERM CUBE

Набор для комплектации душа с Rainshower Allure 230

MODEL # 34506000

Pure Freude an Wasser

GROHE

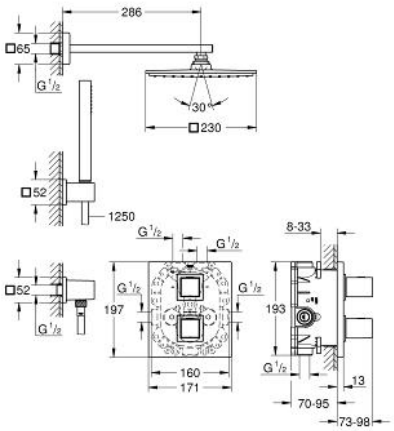

Product Description:
GROHTHERM CUBE
Набор для комплектации душа с Rainshower Allure 230

Standard Specification:
включает в себя:
Grohtherm Cube Термостат с переключателем на 2 положения (19 958 000)
GROHE Rapido T термостатический смеситель для скрытого монтажа (35 500)
Rainshower Allure 230 Верхний душ (27 479 000)
Rainshower Душевой кронштейн 286 мм (27 709 000)
Euphoria Cube Душевой набор (27 703 000)
Euphoria Cube Подключение для душевого шланга (27 704 000)

Color:
❑ 34506000 хром